Проект

Дизайн-код территорий прилегающих к трассе Симферополь-Алушта в границах Добровского сельского поселения

Дизайн-код территорий, прилегающих к трассе Симферополь-Алушта в границах Добровского сельского поселения.

Содержание:

Введение.
Цели и задачи Дизайн-кода среды
Формирование и применение Дизайн-кода среды
Работа с Дизайн-кодом

1. Рекламные элементы, система навигации.
Требования и методические рекомендации размещения элементов рекламы.
1.1. Вывеска
1.2. Размеры и размещение вывесок
1.3. Типы вывесок
1.4. Применение разных типов вывесок на фасадах зданий
1.5. Примеры правильного размещения на фасадах зданий
1.6. Домовые указатели

2. Элементы благоустройства.
Требования и методические рекомендации к элементам благоустройства.
2.1. Покрытия
2.2. Типы покрытий
2.3. Интуитивная навигация
2.4. Рекомендуемый диапазон цветов, используемых при проектировании покрытий
2.5. Варианты покрытий общественных зон
2.6. Малые архитектурные формы, освещение
2.7. Уличная мебель.

3. Остановки общественного транспорта, павильоны, площадки.
3.1. Существующее положение
3.2. Новые остановочные павильоны с НТО.
3.2.1. Возможные варианты новых остановочных павильонов
3.3. Детские, игровые и спортивные площадки
3.4. Площадки ТБО.

4. Архитектура.
Требования и методические рекомендации формирования объектов архитектуры.
4.1. Варианты решения ограждений
4.2. Колористическое решение индивидуальной застройки
4.2.1. Стены
4.2.2. Крыша

5. Общественные пространства, озеленение.
5.1. Принципиальные схемы озеленения
5.2. Примеры организации зон отдыха
5.3. Ассортимент растений
5.4. Арт-объекты

Введение

Введение

Цели и задачи Дизайн кода среды.

Цели Дизайн-кода:

- урегулирование процессов формирования взаимосвязанной, стилистически единой, комфортной и безопасной среды, а также дальнейшее развитие архитектурно-художественного облика поселков Добровского сельского совета;
- определение предельных параметров, требований, зон размещения, правил установки и эксплуатации информационных, навигационных, рекламных конструкций, нестационарных торговых конструкций, некапитальных объектов, малых архитектурных форм;
- сохранение целостности архитектурно-художественного облика, формирование благоприятной визуальной и информационной среды.

Задачи Дизайн-кода среды:

- проектирование комплексного благоустройства с привязкой к границам формирования внешнего архитектурного облика трассы Симферополь-Алушта в границах Добровского сельского поселения;
- создание системного подхода к формированию стилистически единой, взаимосвязанной среды;
- создание доступной и безопасной среды для всех групп населения;
- размещение элементов благоустройства с учетом соотношения их взаимного расположения;
- создание единых требований к качественным характеристикам элементов благоустройства и архитектуры.

Формирование и применение Дизайн-кода среды.

Дизайн-код среды - это региональный (местный) нормативный документ, разработанный на основе проведенного натурного обследования территории, анализа разработанной проектной документации, с учетом индивидуальных решений для формирования архитектурно-художественной среды с учетом особенностей градостроительной идеологии, специфики условий, целей и задач строительства и развития населенных пунктов Добровского сельского поселения.

Настоящий документ подготовлен в соответствии с существующими федеральными законами и нормативными актами, законами и постановлениями Республики Крым. Содержит требования к организации среды, размещения различного вида конструкций на территории Центра, определяет допустимые к размещению виды конструкций, особенности их установки.

Действие Дизайн-кода среды распространяется на всю территорию Добровского сельского поселения.

Требования настоящего документа обязательны для исполнения всеми участниками процесса создания, реализации и развития территории.

Применение Дизайн-кода при разработке проектов комплексного благоустройства территории позволит среде развиваться, сохраняя устойчивость необходимых параметров среды: визуальной притягательности, удобства и комфорта, безопасности и доступности, разумной достаточности.

Работа с Дизайн-кодом

Процесс проектирования начинается со сбора и анализа исходных данных и изучения нормативной базы. Учёт положений Дизайн-кода среды является обязательным условием как при разработке комплексных проектов благоустройства территорий, так и при проектировании отдельных элементов.

Дизайн-код регламентирует порядок разработки проектов благоустройства, установку и эксплуатацию информационных, навигационных, рекламных конструкций, нестационарных торговых объектов, некапитальных объектов, малых архитектурных форм. Документ также

устанавливает требования к территориям и элементам.

Для создания и сохранения целостности архитектурно-художественной среды все проектные предложения должны пройти согласование постоянной комиссией при администрации Добровского сельского поселения.
Для этого в проектах должна быть отражена следующая информация:
- общие данные о месте размещения, виде и габаритных параметрах предполагаемого объекта;
- схемы и чертежи, дающие исчерпывающую информацию об участке размещения и расположении объекта проектирования на нём;
- материалы натурного обследования с фотофиксацией;
- схемы и чертежи, дающие исчерпывающую информацию об объекте проектирования (разрезы, узлы и детали при необходимости);
- техническая информация;
- визуализации принятых решений.

Рекламные элементы
Система навигации

1.1 Вывеска.

При дизайне вывески необходимо учитывать особенности архитектуры фасада, на котором вывеска будет установлена. Вывески должны вписываться в среду и взаимодействовать, а не конкурировать с ней.

Наглухо заклеенные витрины создают впечатление заброшенности. От буйства красок рябит в глазах.

Оклейка витрин рекламой недопустима. Яркие, не сочетающиеся с окружением, цвета вывесок, фасадов или их архитектурных элементов.

1.2. Размер.

Вывески не должны быть слишком большими и висеть слишком высоко. Идеальный вариант — когда размеры вывесок сопоставимы с человеческим ростом.

Гигантские вывески нависают над прохожими

Хаотично размещенные не согласованные между собой по цветам и размерам вывески, расположенные в одной архитектурной группе.

Многочисленные вывески на ограниченной площади

Хаотично расположенные разномастные указатели и таблички на фасадах зданий создают «визуальный шум» и портят внешний вид.

Недопустимо

Допустимо

Вывеску небольшого размера прекрасно видно, если она размещена на уровне глаз

1.3. Типы вывесок.

Подвесная вывеска
с единым креплением

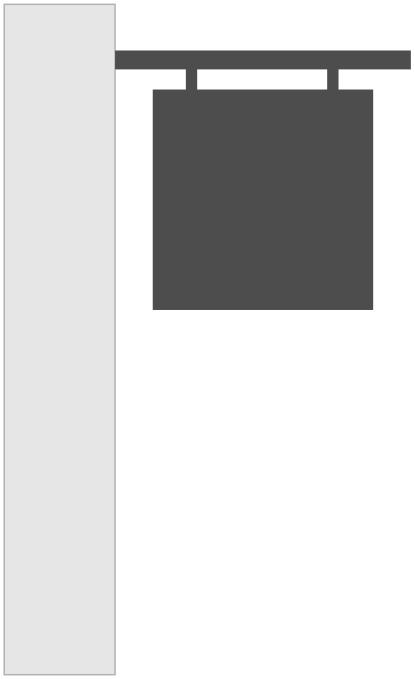

Подвесная вывеска
со скрытым креплением

Круглая вывеска
с единым креплением

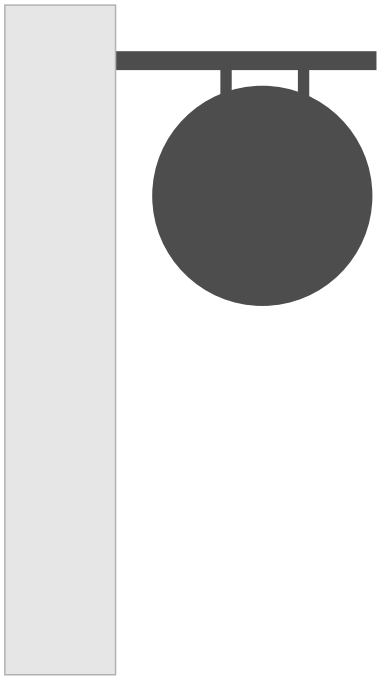

Самым предпочтительным видом вывесок являются объемные отдельностоящие буквы и знаки без подложки. Вывески могут быть изготовлены из любых материалов, но предпочтительны металл, камень, дерево и стекло. Вывески из пластика
допустимы, но не рекомендованы.

Этот тип вывесок отличается от предыдущего только тем, что участок фасада, на котором установлена вывеска, может быть закрыт декоративной панелью.

1.4. Применение разных типов вывесок на фасадах зданий.

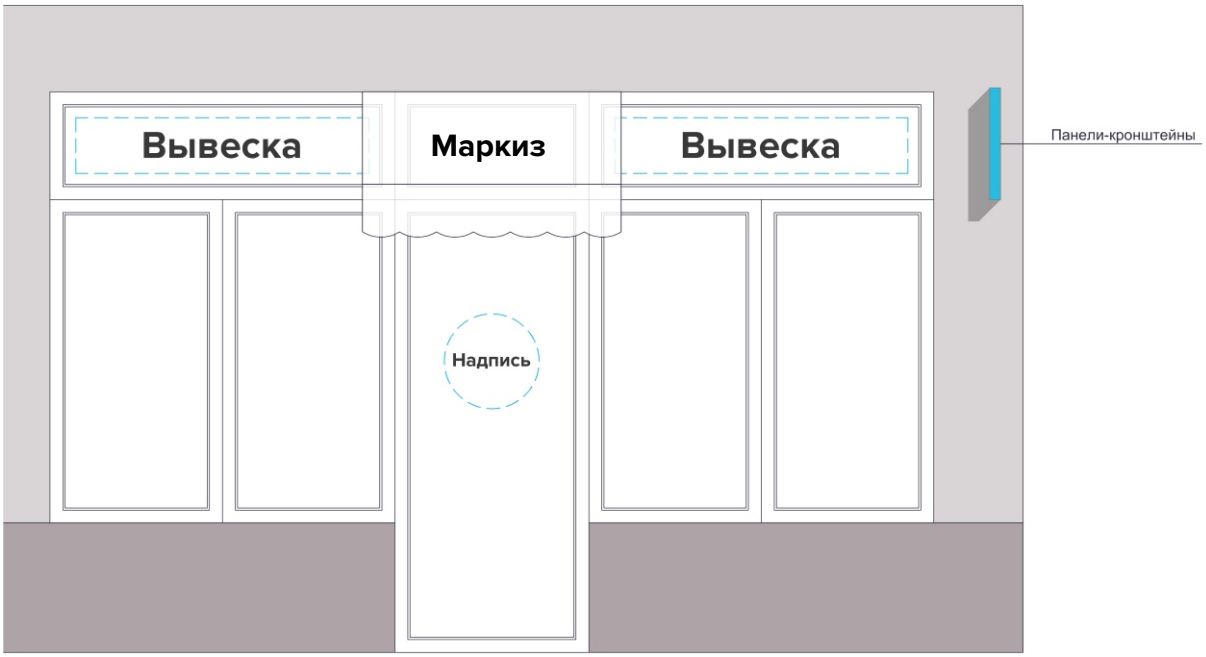

Прозрачные витрины от пола до потолка создают ощущение открытости

1.5. Примеры правильного размещения вывесок на фасадах зданий.

1.6. Домовые указатели

Указатели наименований улиц и номеров домов (далее - домовые указатели) на территории Добровского сельского поселения размещаются на фасадах зданий, строений и сооружений в соответствии с настоящим Дизайн-кодом.
Размещвемые домовые указатели должны быть изготовлены и установлены в соответствии с требованиями технических регламентов, строительных норм и зданий, строений, сооружений, а также не нарушать внешний архитектурный облик характеристик стилистике объектов, на которых они размещаются.

Цвет села Доброе

a - шаг модульной сетки, 25 мм.

b - полушаг модульной сетки,

b = 0,5a = 12,5 мм

c = переменная величина

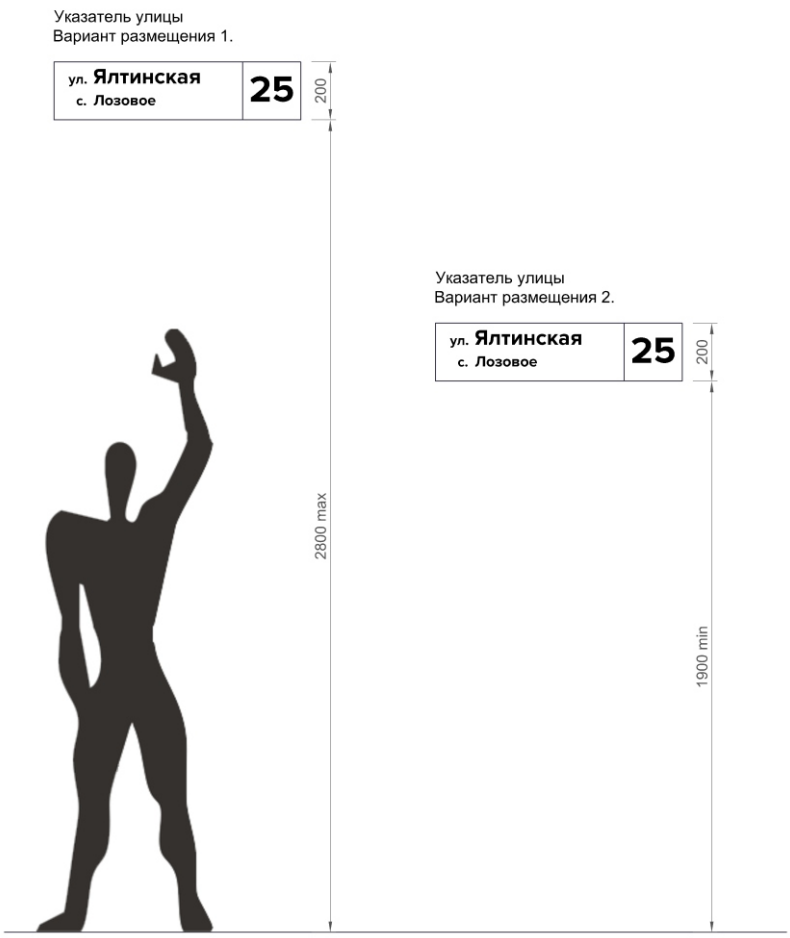

Размещение домового указателя названия улицы на производится с правой стороны фасада. Для зданий с длиной фасада свыше 25 метров, размещается дополнительный домовой указатель с левой стороны фасада.

Административные здания имеют указатели с внутренним подсветом. Подсвет должен обеспечивать равномерную освещенность информационного поля домового указателя, читаемость информации, не ухудшать эстетических характеристик художественной подсветки фасада и условий целостного визуального восприятия фасада.

Цветовая навигация на примере сел: Доброе, Пионерское, Лозовое, Заречное, Перевальное.
Цветовая навигация.
В оформлении домовых указателей будет использоваться пять цветов. Каждое сельское поселение прилегающее к трассе будет иметь свой цвет. Это позволит проезжающим лучше ориентироваться.

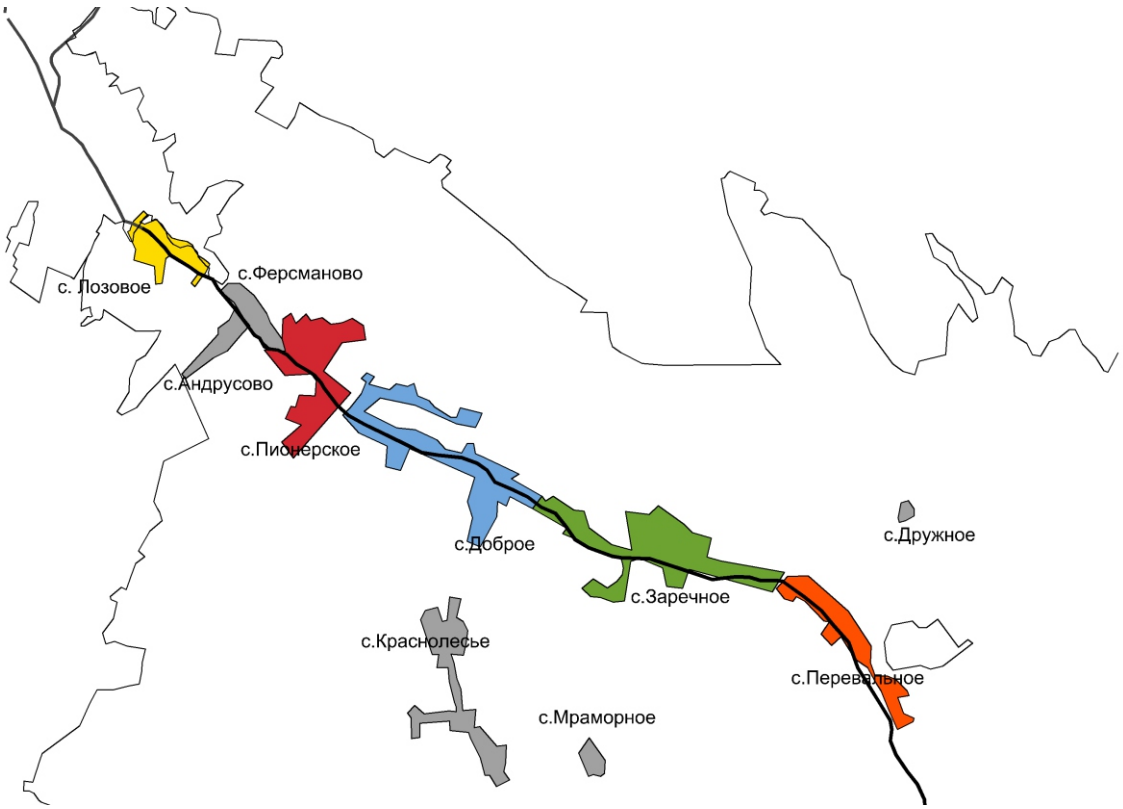

с. Доброе

Pantone
17-4123

с. Лозовое

Pantone
108 C

с. Пионерское

Pantone
1795 U

с. Заречное

Pantone
15-0343

с. Перевальное

Pantone
021 U

Цвет села Лозовое

Цвет села Доброе

Цвет села Доброе

Цвет села Доброе

Благоустройство, озеленение, общественные пространства.

2. Благоустройство, озеленение, общественные пространства.
Требования и методические рекомендации к элементам благоустройства.

2.1 Покрытия
Покрытия поверхности обеспечивают условия безопасного и удобного передвижения, а также формируют архитектурно-художественный облик среды.
Инфраструктура для пешехода, велосипеда и общественного транспорта имеет приоритет перед инфраструктурой для автомобиля.
Одним из применяемых способов донесения информации до посетителей определена интуитивная навигация, в которой, помимо прочих элементов благоустройства среды, используются и покрытия. Получение дополнительной информации о маршруте движения достигается путём комбинации разных типов покрытий, их материалов, фактур и цветов.
Для создания комфортной, сомасштабной пешеходу, стилистически единой среды рекомендуется применение покрытий из натуральных материалов.
Применяемые виды покрытия должны быть современными, экологичными, прочными.
Выбор видов покрытия поверхности следует принимать в соответствии с функциональным назначением территории и целевым назначением самого покрытия:
на общегородских территориях перемещения транспорта рекомендуется применение асфальтобетонных покрытий;
основными материалами, рекомендуемыми для организации покрытий пешеходного тротуара пешеходной зоны, являются монолитный бетон, бетонная плитка, клинкерная плитка, плитка из натурального камня различных размеров и характеристик, дерево (только в парковых и озелененных территориях);
для покрытия велодорожек целесообразно использование асфальтобетона и покрытий из полимерных материалов;
на детских площадках в качестве покрытия обязательно использование покрытия из резиновой крошки;
в качестве покрытия спортивных площадок, а также площадок для выгула собак рекомендуется использование газона или покрытия из резиновой или каучуковой крошки.
В процессе выбора типа покрытия и подготовки грунта необходимо учитывать комфорт и удобство передвижения маломобильных групп населения, поэтому особое внимание следует уделить местам сопряжений элементов и типов покрытий.
Неотъемлемой частью благоустройства территорий является устройство сигнальных тактильных наземных указателей в виде тактильного покрытия (направляющего и предупреждающего).

2.2. Типы покрытий

В зависимости от территории могут применяться различные типы покрытий:

УДС - асфальтобетон, бетонная плитка, плитка из натурального камня.

Общественные территории - монолитный бетон, бетонная плитка, плитка из натурального камня, мощение. На внутренних территориях возможно применение специальных покрытий для всех видов площадок.

Парковые и озелененные территории - газон, твердые покрытия для пешеходных дорожек, гранитный отсев, деревянные настилы, резиновые покрытия для площадок.

2.3. Интуитивная навигация

Основная задача интуитивной навигации — организовать направление пешеходного перемещения по специально обустроенному для данных целей пространству, а также ограничить пешеходное перемещение на отдельных опасных или не предназначенных для этого участках.

Создание интуитивной навигации следует осуществлять на основе принципа комплексного подхода, при котором различными элементами благоустройства среды обеспечивается акцентирование оптимального направления перемещения пешеходов с использованием соответствующих проектных решений. Немаловажными требованиями к организации интуитивной навигации являются также ее ясность и простота.

Элементы интуитивной навигации должны четко и однозначно определять траекторию потенциального перемещения пешеходов, а также границы опасных участков территории либо участков, не предназначенных для пешеходного перемещения.

Элементами интуитивной навигации обозначаются: местоположение зданий, строений, сооружений, некапитальных объектов; направления перемещения, а также границы пешеходного тротуара и автомобильных дорог; повороты, проезды, подходы и иные изменения планировочной структуры пешеходной зоны.

Интуитивная навигация с использованием такого элемента благоустройства среды, как покрытие, создается с помощью материалов различного типа (асфальтобетон, бетонная плитка, плитка из натурального камня и т. д.) и цвета.

2.4. Рекомендуемый диапазон цветов, используемых при проектировании покрытий.

NCS S 6000 - N
NCS S 6500 - N
NCS S 7000 - N

NCS S 4500 - N
NCS S 5000 - N
NCS S 5500 - N

NCS S 3005 - Y20R
NCS S 4005 - Y20R
NCS S 5005 - Y20R

NCS S 3005 - Y80R
NCS S 4005 - Y80R
NCS S 5005 - Y80R

NCS S 3005 - Y50R
NCS S 4005 - Y50R
NCS S 5005 - Y50R

2.5. Варианты покрытий общественных зон

с включением травяного покрытия

с разными типами плитки

2.6. Малые архитектурные формы, освещение.

Примеры использования элементов освещения.

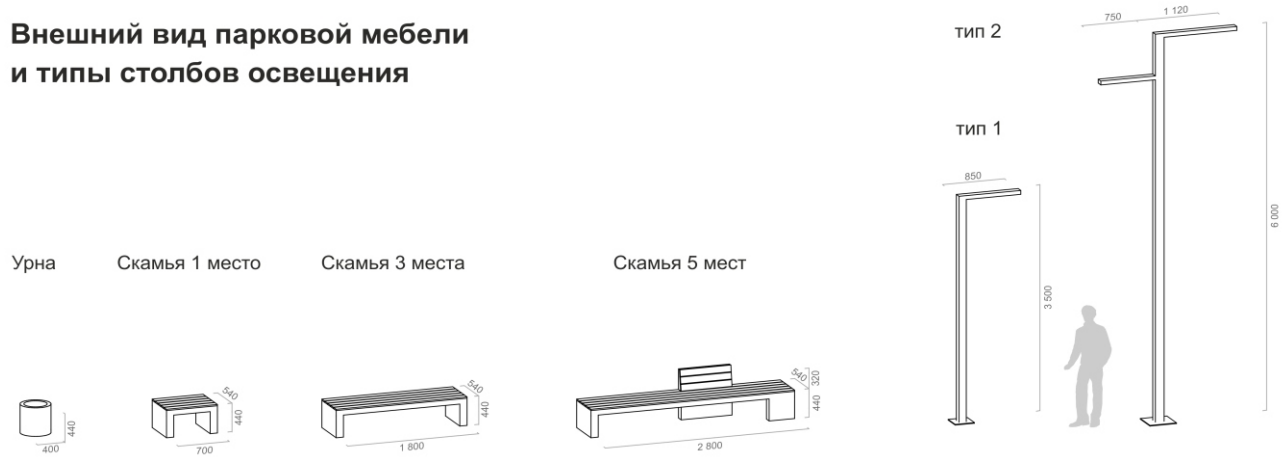

2.7. Уличная мебель.

Использование антивандальной уличной мебели из бетона

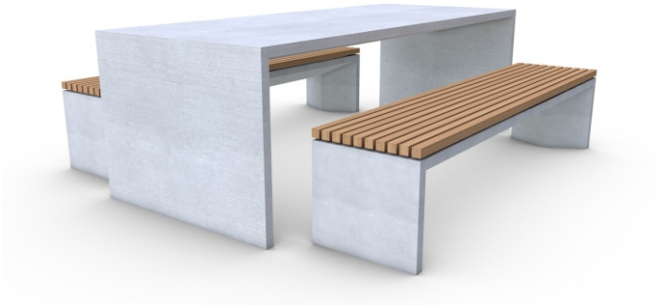

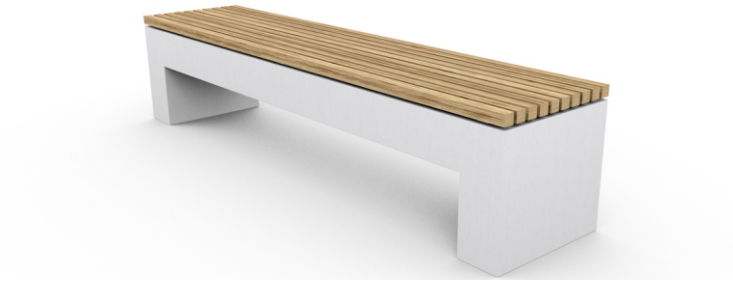

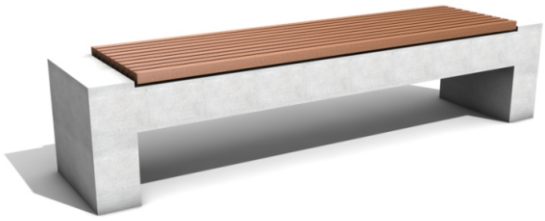

Остановки общественного транспорта, павильоны

3. Остановки общественного транспорта, павильоны.

3.1. Существующее положение.
Безликие, технически и морально устаревшие остановочные павильоны сомнительного качества подлежат демонтажу.

ЭЛЬДОРАДО
до 50 км
ОТ МАГАЗИНА
СО СКЛАДА
ДОСТАВКА
БЕСПЛАТНО
АРЕНДА БИГБОРДА тел.: +7 (978) 70 - 65 - 723, +7 (978) 70 - 65 - 716

АНДРУСОВО

АНДРУСОВО

АНДРУСОВО

ЛОЗОВОЕ 2

Остановочные павильоны, созданные в советский период, хранящие определенный архитектурно-художественный образ подлежат реконструкции.

3.2. Новые остановочные павильоны с НТО.
Остановочный павильон представляет собой модульную конструкцию на основе металлического каркаса. Модуль разделен на две функциональные зоны: зона ожидания общественного транспорта, зона торгового павильона.
Вариативность планировочного решения позволяет адаптировать его к особенностям конкретного участка благодаря длине и ширине основного блока (от 2,45х6,95мм до 3,85х16,10мм).
Типы остановок отличаются по площади торгового павильона и площади зоны ожидания общественного транспорта.
В остановочном павильоне с минимальной площадью торговая зона представлена в виде киоска 4,0 м2. В зоне торгового павильона 15м2 и более предусмотрен торговый зал, прилавок и санузел.
В облицовке объектов применяются панели с имитацией текстуры дерева, позволяющие максимально органично вписать павильоны в природное окружение. Алюминиевые или металлопластиковые системы – темно-серого цвета (RAL7021). В зоне ожидания транспорта предусмотрено место для расположения навигационных схем и туристических маршрутов, скамья, урна.

Остановочные павильон с НТО (Тип 1 - 15 м2)

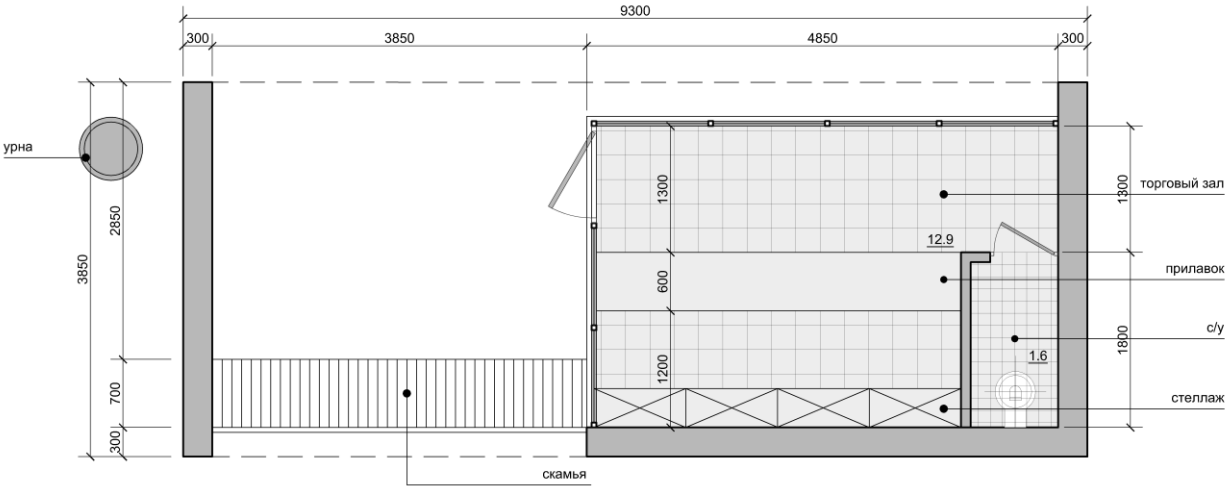

Остановочный павильон с НТО (Тип 2 - 4 м2)

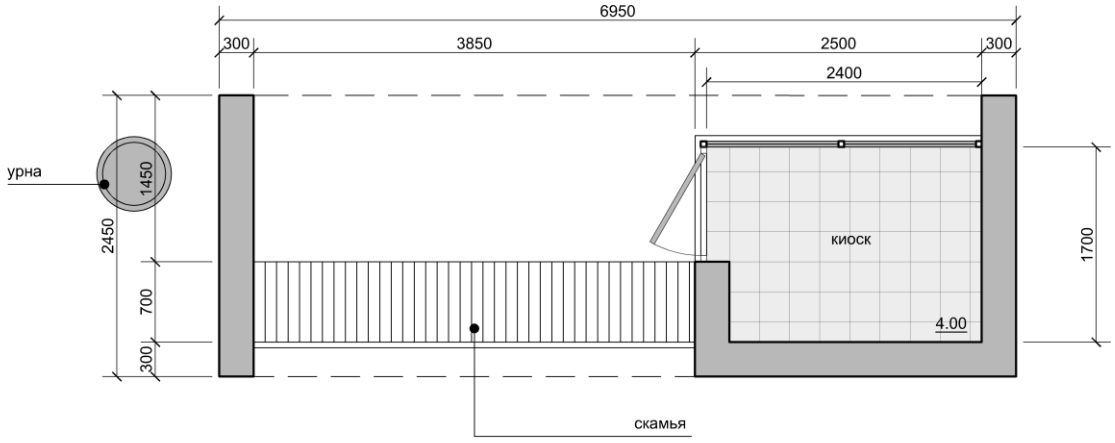

Остановочный павильон с НТО (Тип 3 - 7,5 м2)

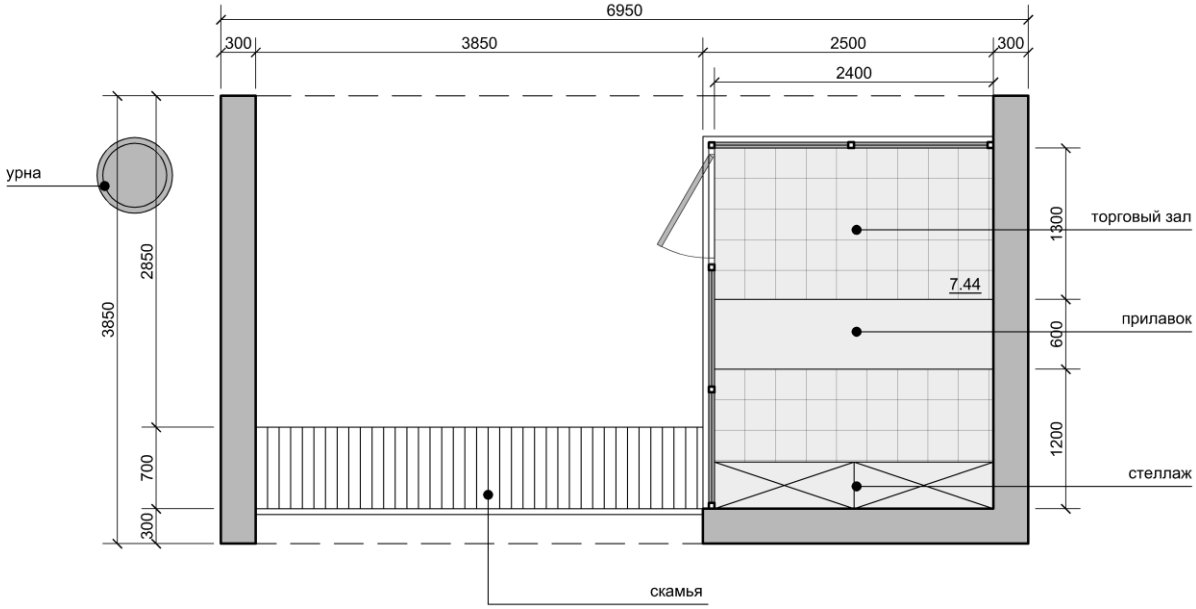

Остановочный павильон с НТО (Тип 4 - 15 м2)

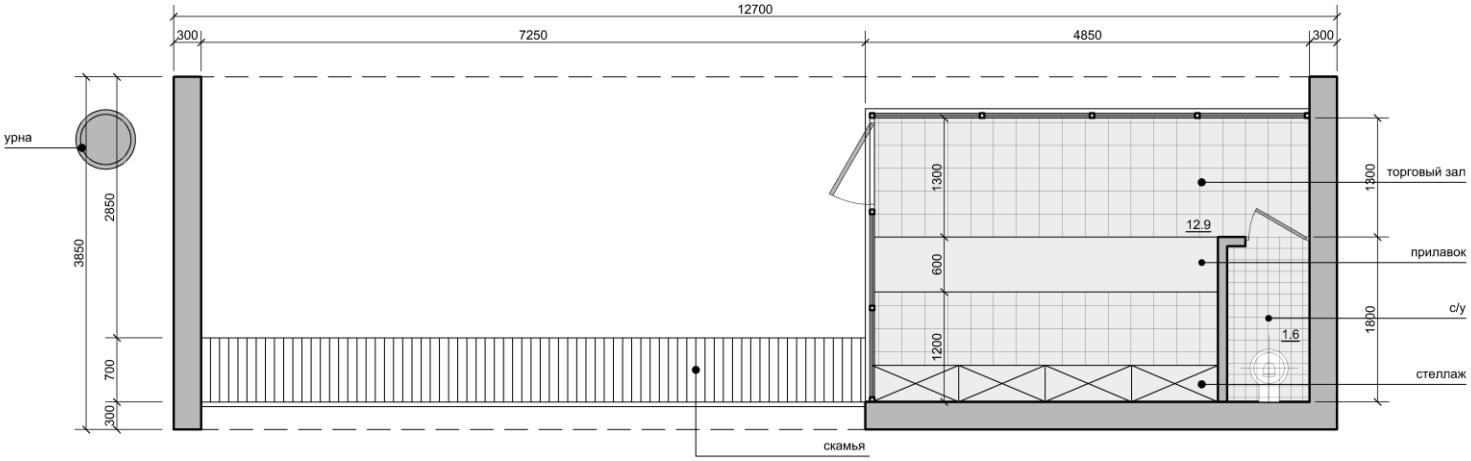

Остановочный павильон с НТО (Тип 5 - 25 м2)

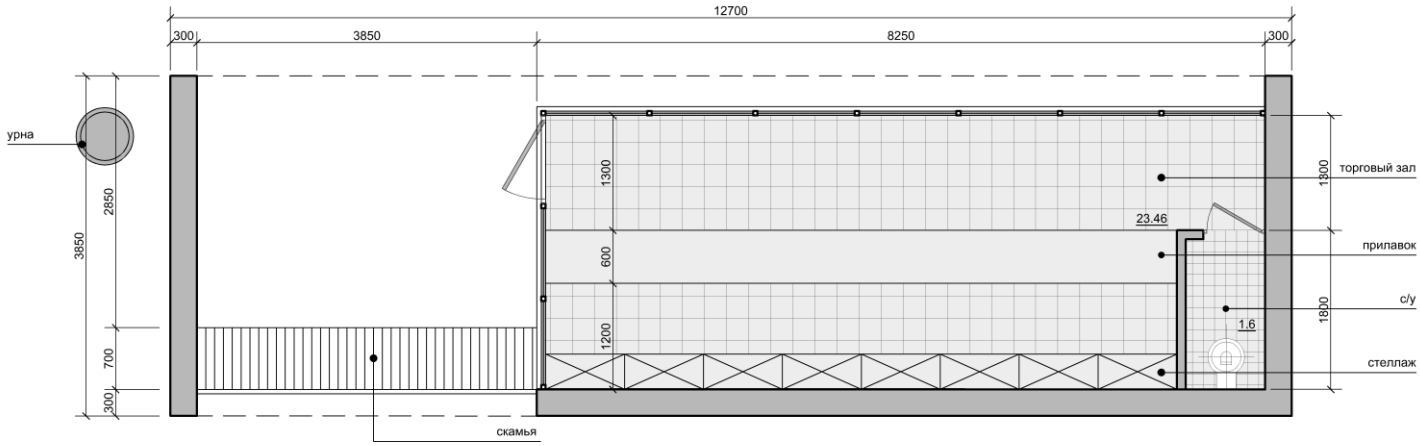

Остановочный павильон с НТО (Тип 6 - 30 м2)

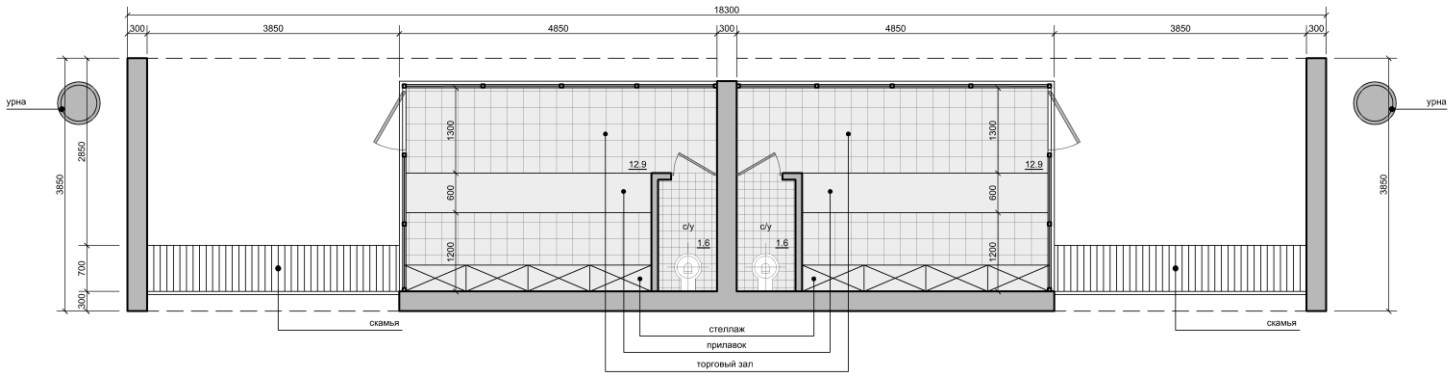

3.2.1. Возможные варианты новых остановочных павильонов, возводимых на месте демонтируемых. Образное решение каждого объекта отражает идентичность отдельно взятого поселка. Благодаря использованию определенных Дизайн-кодом строительных материалов складывается в общий образ трассы.

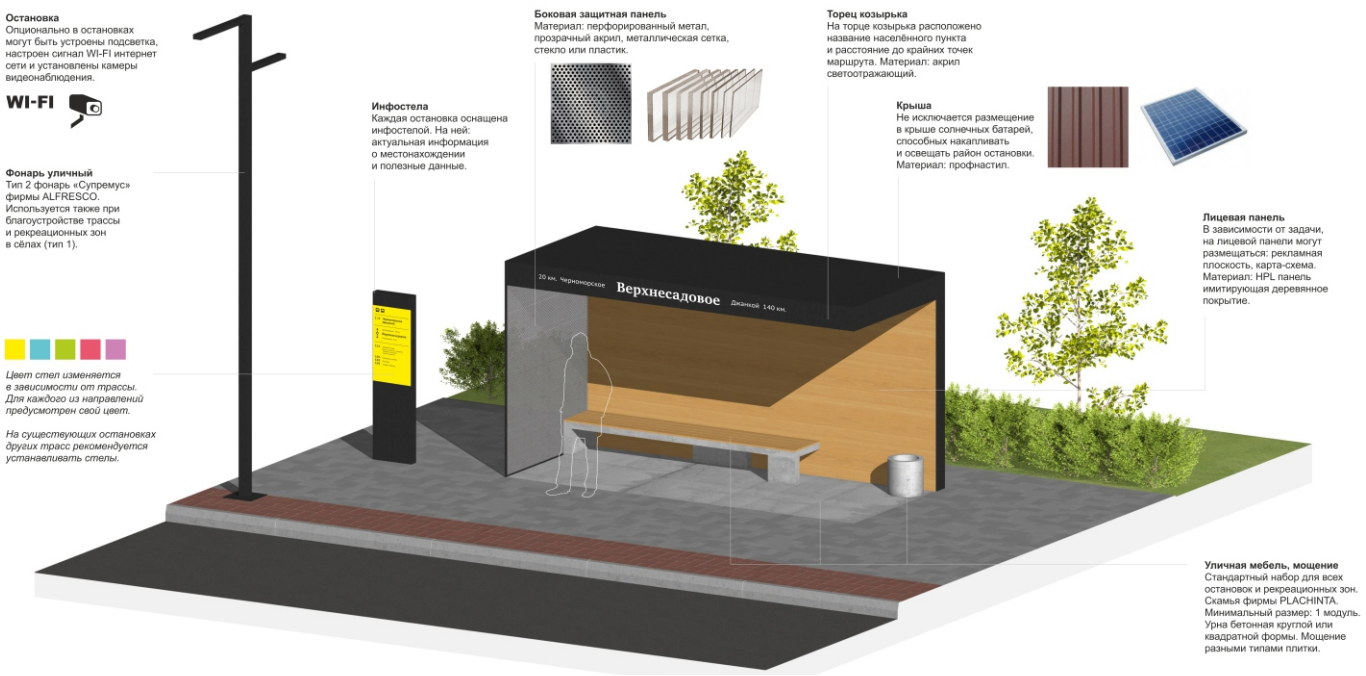

Варианты наполнения модулей.

В зависимости от задачи, наполнение модулей может быть разным. Возможна замена материала на любой из панелей. Назначение модулей: остановки, навесы в парках и скверах, торговые павильоны.

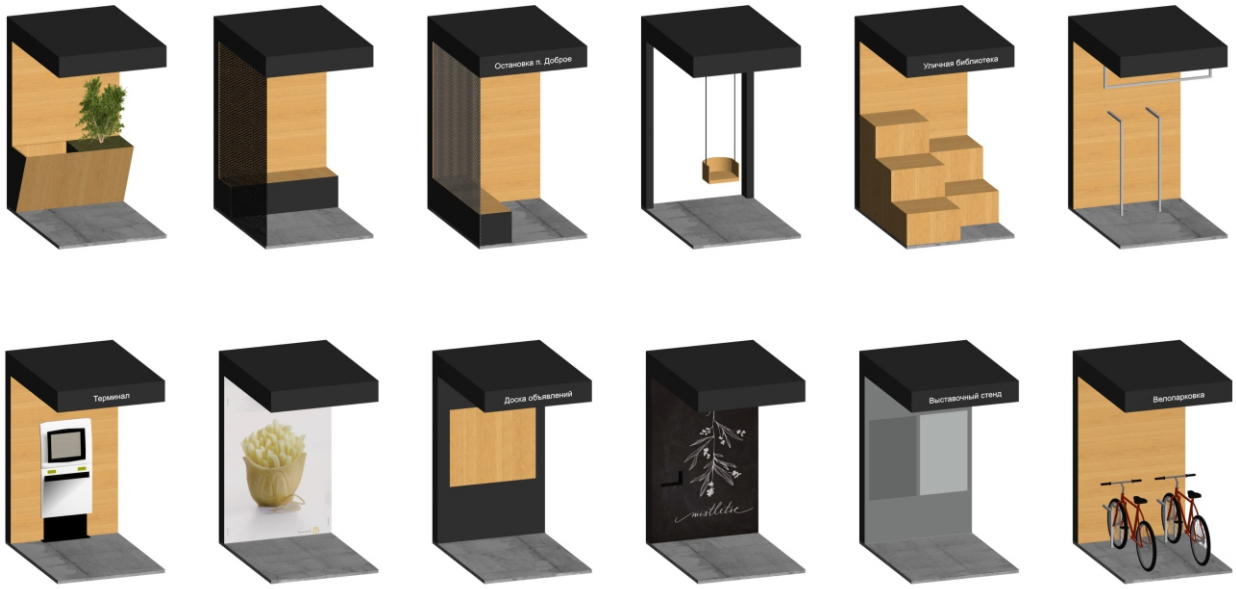

Инфостела и торец козырька

Все остановки следует оснастить стелой с полезной информацией. На торцевой части козырька размещено название населённого пункта и расстояние до конечных пунктов трассы.

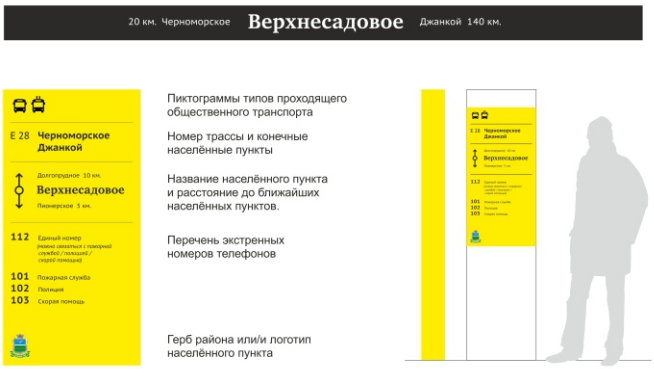

20 км. Черноморское
Верхнесадовое
Джанкой 140 км.
KENNY BARRON TRIO

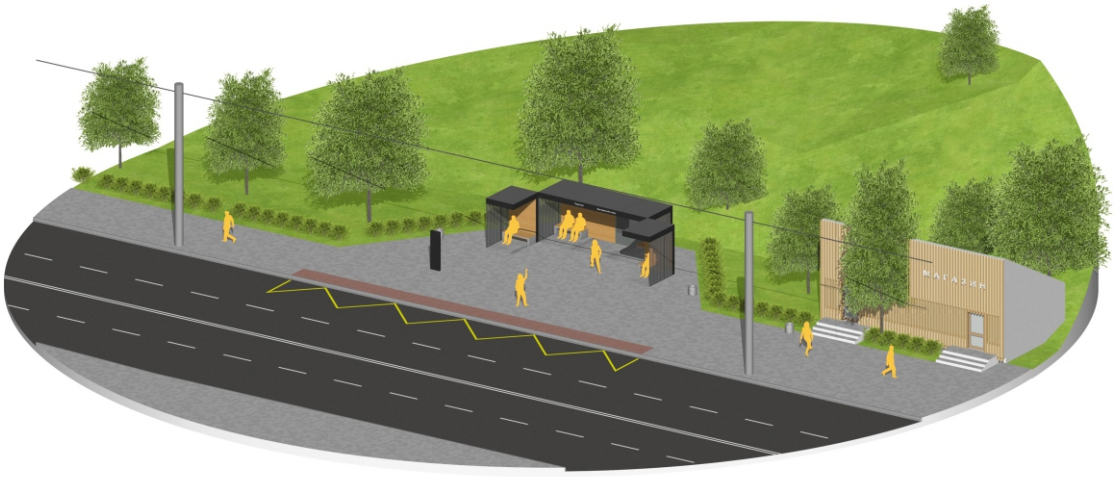
МАГАЗИН

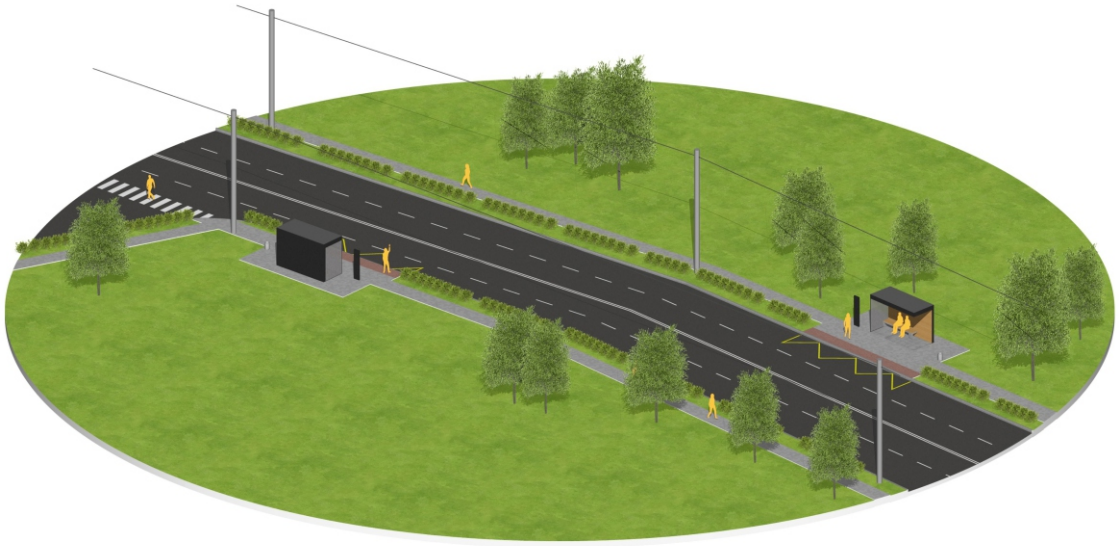

Варинант 1 -Остановка общественного транспорта

Варинант 2 -Остановка общественного транспорта с качелей

3.3. Детские, игровые и спортивные площадки.

Исключить детские игровые площадки ярких цветов, использовать натуральные, природные цвета и материалы.

3.4. Площадки ТБО

Тип 1 (2 контейнера)

Тип 1 (2 контейнера)

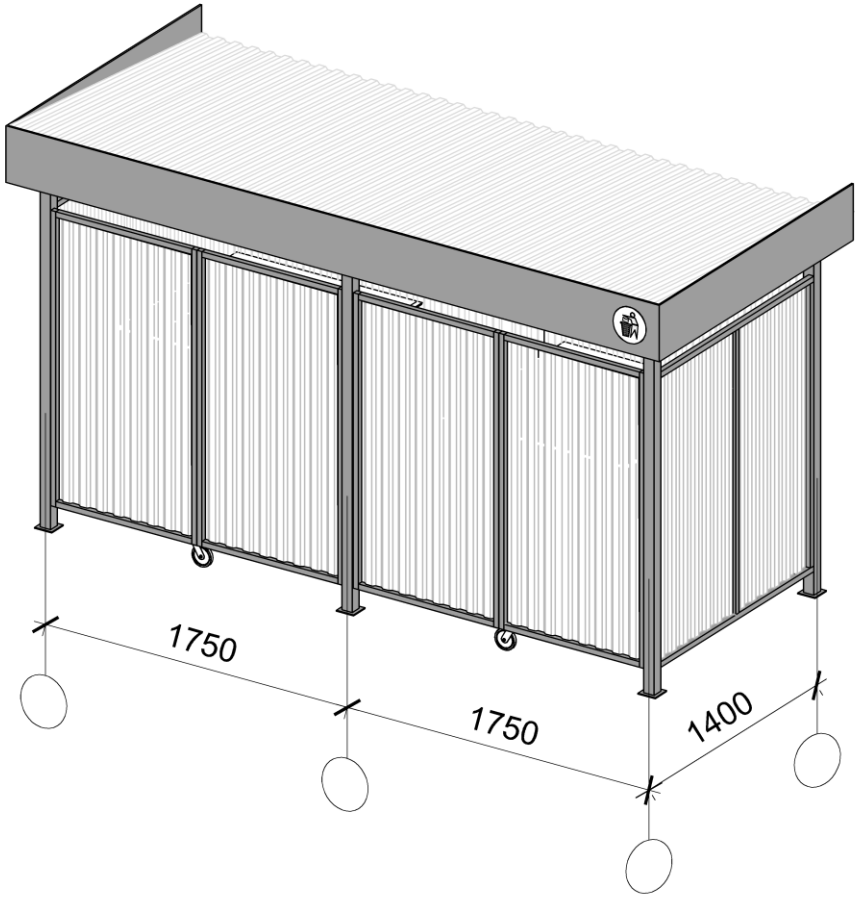

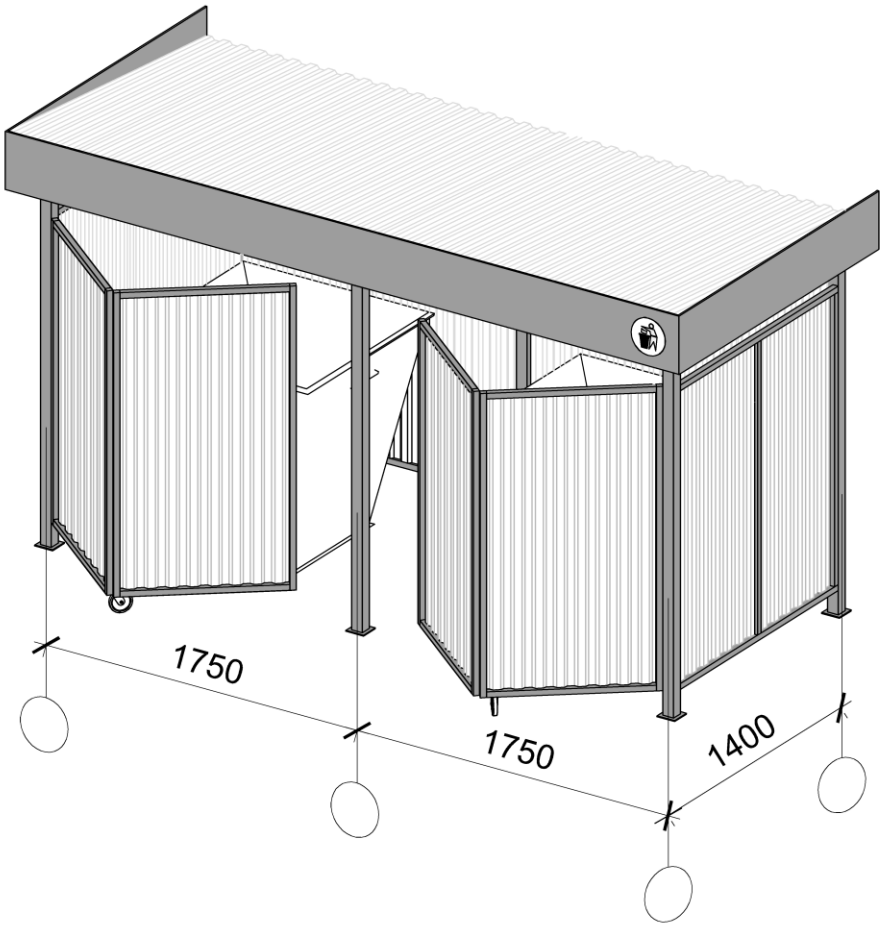

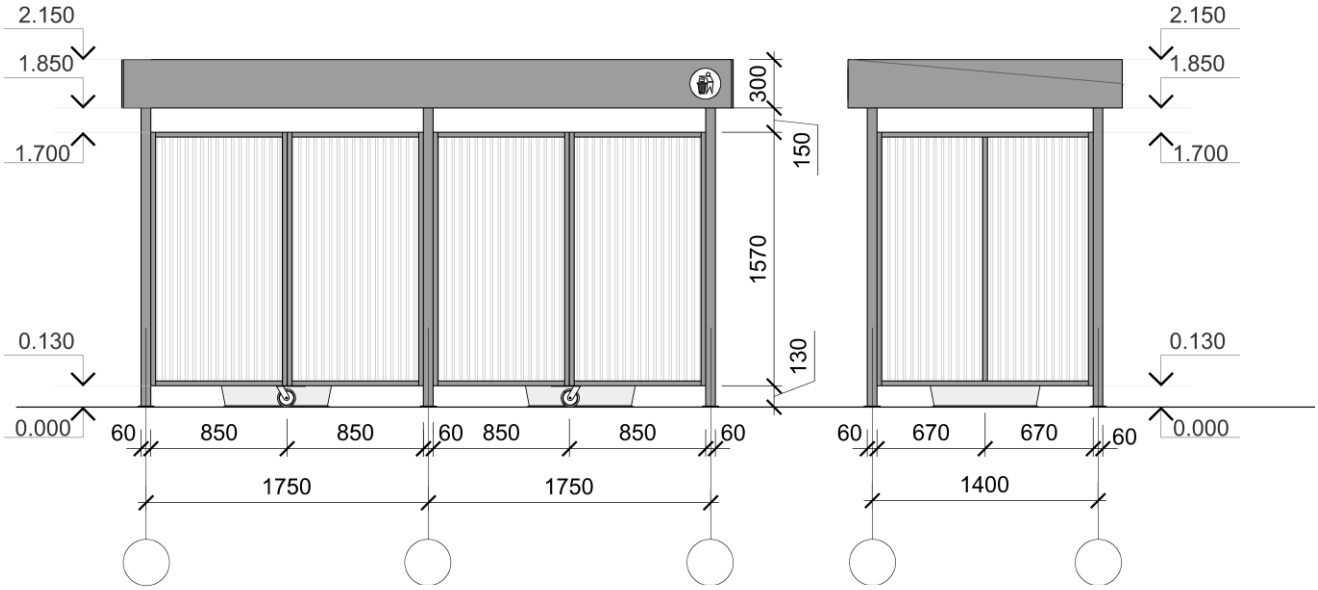

Тип 1 (2 контейнера)

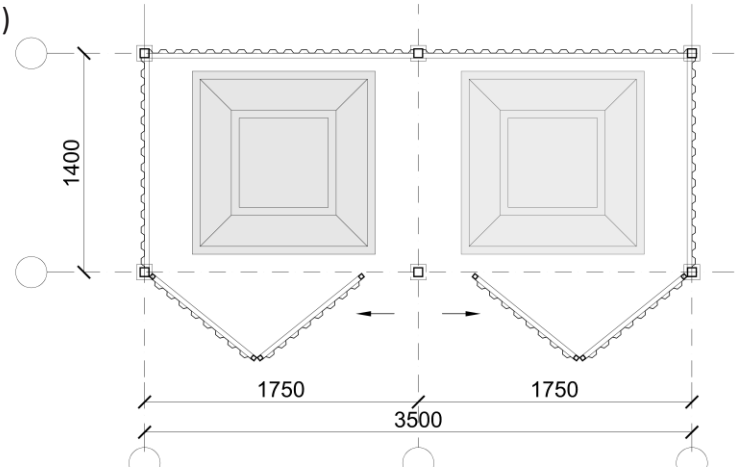

Тип 2 (3 контейнера)

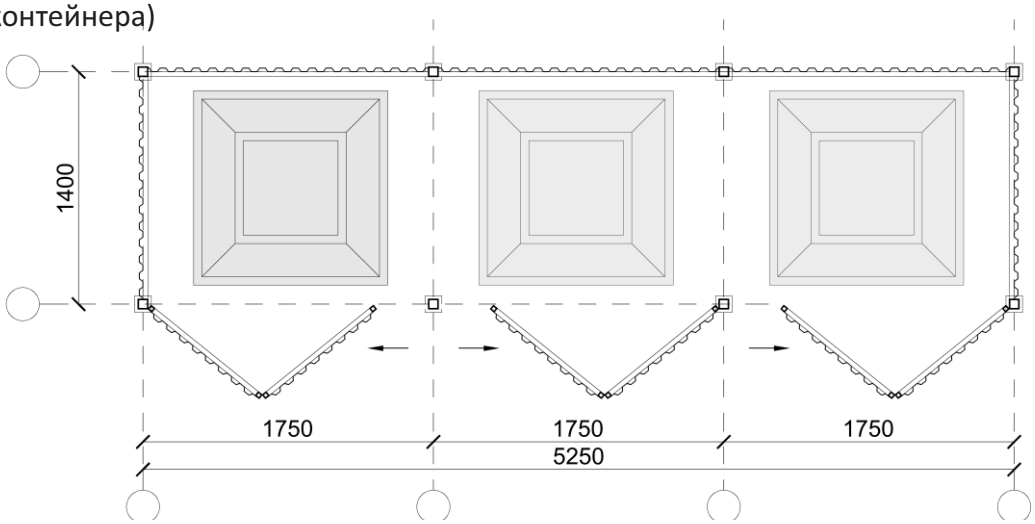

Тип 3 (4 контейнера)

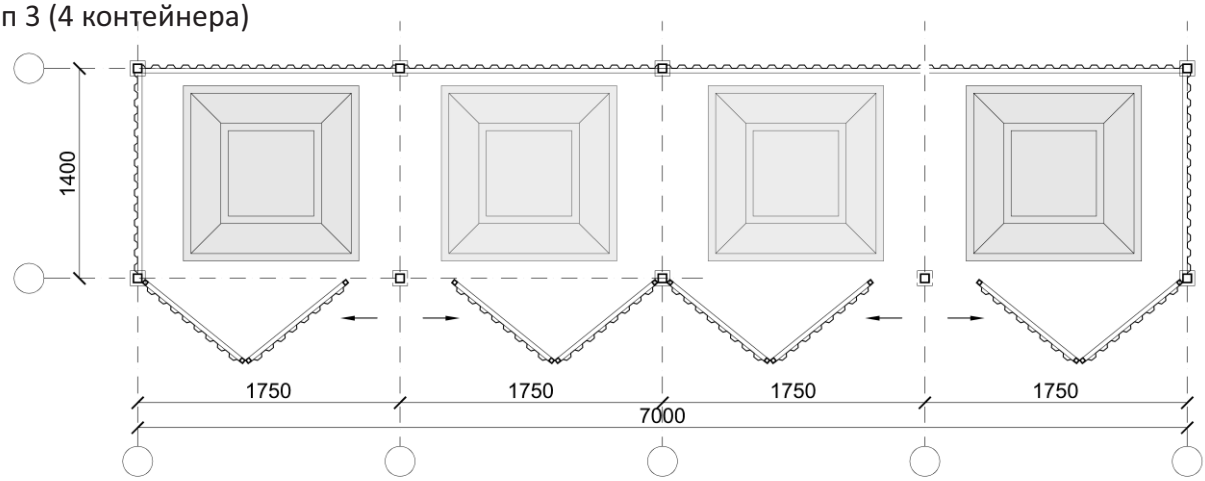

Архитектура

4. Архитектура

Требования и методические рекомендации формирования объектов архитектуры.

4.1. Варианты решения ограждений участков частных домовладений, выходящих на трассу.

Использование природных материалов - дерева (аналог - профнастил с имитацией текстуры дерева светлых тонов)

Использование габионов (нержавеющая сетка с заполнением бутовым камнем местных карьеров).

Использование вертикального озеленения заборов (вьющиеся многолетние растения).

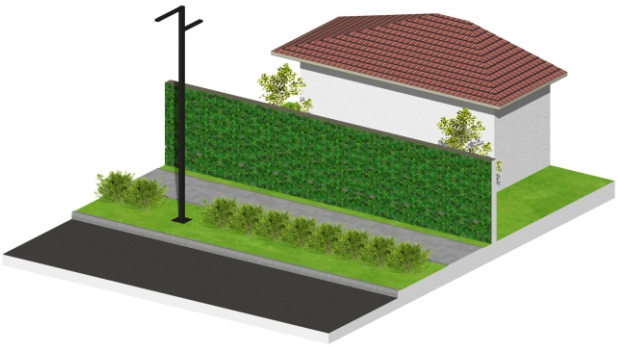

4.2. Колористическое решение индивидуальной застройки.
Основная проблема существующей застройки – это отсутствие регламентов. В результате отсутствия архитектурного регулирования формируется хаотичная бессистемная среда обитания, негативно влияющая на человека.

Использование Дизайн-кода позволяет добиться эффекта комплексности застройки и исключить эффекты визуального дискомфорта. Исключение ярких (кричащих) тонов застройки, использование пастельных тонов позволит гармонизировать среду, сделав ее более комфортной и органичной к природному окружению.

4.2.1. Стены зданий.
Определение колористической палитры цветов, которыми осуществляется покраска стен домов.

Таблица рекомендуемого цветового решения стен зданий в случае устройства мокрого или вентилируемого фасада.

Отделка участков стен и цоколей домов природным камнем местных месторождений позволит сделать застройку более органичную к природному окружению.

Использование деревянных элементов в архитектуре зданий.

4.2.2. Крыши домов.
Определение рекомендуемых кровельных материалов, их цветовой гаммы и конфигурации крыш позволит создать гармоничный вид поселений.

Вертикальное озеленение стен.

Вертикальное озеленение — это прием, применяемый для оформления фасадов зданий, глухих торцевых стен зданий и сооружений, опорных стенок и фундаментов, откосов, пергол, беседок, а также для создания «зеленых экранов» в целях защиты от ветра и изоляции отдельных площадок и участков.

Для вертикального озеленения используются растения, которые подразделяются по способам прикрепления к опорам на три группы:

1) лианы, прикрепляющиеся к опоре с помощью воздушных корней: плющ обыкновенный, девичий виноград пятилисточковый присасывающийся (высотой до 20 м), текома укореняющаяся (высотой до 10 м), гортензия ползучая (высотой до 5 м);

2) лианы, цепляющиеся за опору черешками листьев или самими листьями: виноградовик аконитолистный (высотой до 15 м), виноград амурский, (высотой до 15 м), клематисы разных сортов (высотой до 3...4 м);

3) лианы (собственно вьющиеся), охватывающие опоры стеблями и поднимающиеся вверх по спирали: актинидии разных сортов (высотой до 20 м) древогубец круглолистный и канадский (высотой до 15 м), лимонник китайский (высотой до 5 м), жимолость каприфоль (высотой до 4 м).

Растения первой группы не нуждаются в дополнительных сетках и трельяжах, они сами взбираются по шероховатым каменным стенам. Эти растение рекомендуется использовать при озеленении каменных неоштукатуренных торцов стен. При этом не требуется специальных каркасов. Стена покрывается ровной однородной массой растений.

Растения второй группы применяют для озеленения гладких стен. На таких стенах монтируются специальный опорный каркас, представляющий собой сетку из прутьев и проволоки, подвешенную на вбитых железных крюках. Ячейка сетки имеет размер 0,5... 1 см. Между сеткой и стеной оставляют пространство не менее 10 см. У стен деревянных зданий лианы применять не рекомендуется.

У некоторых видов лиан третьей группы рост стебля направлен по часовой стрелке, у других — против часовой стрелки. Опоры для данных видов лиан устраивают в виде вертикальных столбиков толщиной не более 5...8 см. При толщине опоры, превышающей диаметр возможного вращения верхушки стебля, лиана не охватывает опору, а скользит и падает вниз. Поэтому в трельяжах и других устройствах для лиан устраивают вертикальные стержни или столбики из брусьев небольшого диаметра (рис. 11.3).

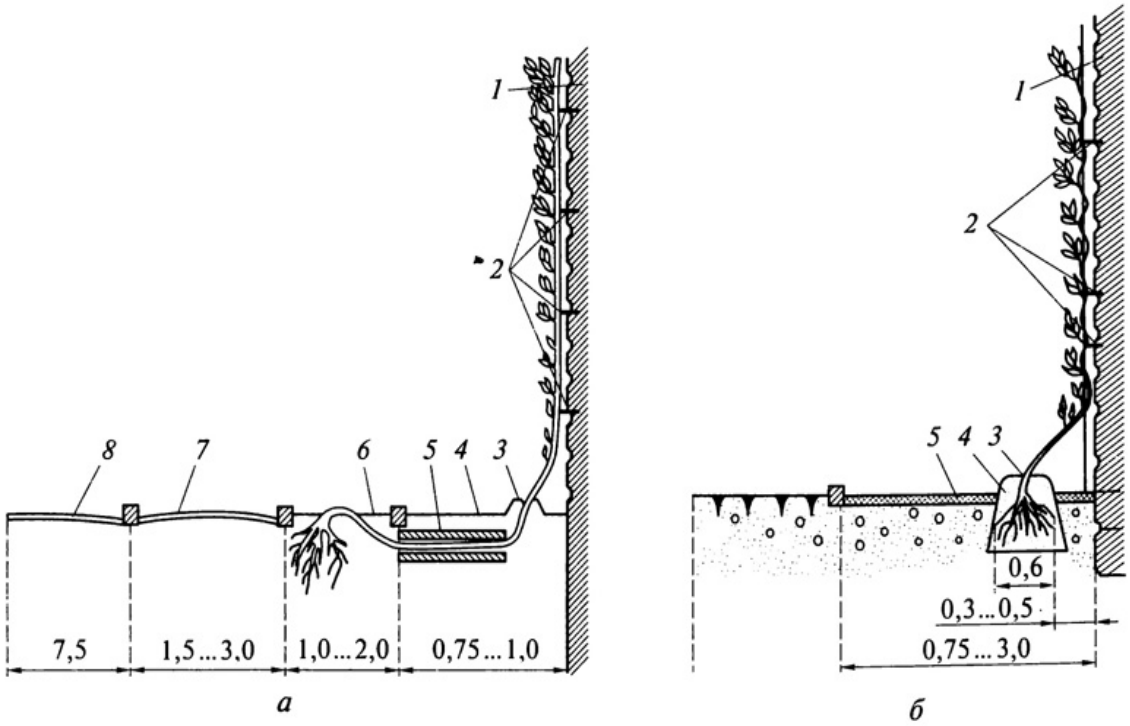

Рис. 11.3. Схемы размещения и посадки лиан у стен зданий (размеры указаны в м): а — у стены за пределами отмостки: 1 — стена; 2 — опора в виде сетки; 3 — лунка (d = 1 см); 4 — отмостка; 5 — керамическая трубка (d = 15 см); 6 — газон; 7 — тротуар; 8 — проезжая част улицы; б — у стены в пределах отмостки: У — стена; 2 — опоры; 3 — лунка; 4— посадочное место; 5 — тротуар (или отмостка)

Для пергол целесообразно использовать столбы из дерева или металлические трубки, стойки из кирпича, камня с перекрытием из железных оцинкованных прутьев. Ширина перекрываемой лианами площадки может составлять 3...4 м, высота перекрытия — 3...4 м.

Для беседок, «зеленых экранов», трельяжей ставят опоры из столбов. Между столбами вертикально натягивают мягкую оцинкованную проволоку или укрепляют деревянные планки. В горизонтальном направлении через каждые 30...40 см протягивают проволочные шнуры.

Все опоры должны быть прочными и устойчивыми. Это необходимо для того, чтобы выдержать массу побегов и листьев лиан, особенно при сильном ветре. При озеленении пергол и трельяжей используют растения с мозаичной листвой и красивым цветением (жимолость, клематис). При оформлении пергол нельзя давать чрезмерно разрастаться растениям во избежание ухудшения внешнего вида, а также аэрационного режима участка.

В питомнике отбираются саженцы лиан с развитыми плетями длиной не менее 1 м и компактной корневой системой. Плети аккуратно наматывают на колья, укладывают на автомобили для их перевозки на объекты озеленения. Во многих питомниках лианы выращивают в контейнерах. Перед транспортировкой и посадкой почва в контейнерах должна быть тщательно увлажнена.

При озеленении пергол, беседок, трельяжей сначала по чертежу выносят посадочные места в линию по шнуру вдоль границы сооружения. Отступ внутренней границы посадочного места от

сооружения и опор должен составлять не менее 0,3...0,4 м. По линии посадочного места выкапывают траншею шириной 0,6 м и глубиной — 0,5...0,6 м. При озеленении стен и наружных оград в натуру по проекту выносят посадочные места и монтируют каркасы для лиан. Затем с отступом 0,3 м от границы отмостки стены здания или сооружения выкапывают траншеи или отдельные ямы.

Особые требования предъявляются к растительной земле. Оптимальная кислотность почвы составляет 6,5...7,5, содержание гумуса — до 6...8 % на 100 г почвы, минеральным удобрением служит суперфосфат (100 г на посадочное место). По дну ям и траншей выкладывают дренажный слой из смеси песка и мелкого кирпичного щебня или гальки толщиной 15...20 см. Затем посадочные места заполняют растительной землей с добавлением торфокомпоста (до 10 % объема). Влажность корнеобитаемого слоя растительной земли не должна превышать 70 % полной полевой влагоемкости.

После разгрузки плети лиан разматывают и производят посадку растений. Корневые системы тщательно расправляют в посадочном месте и засыпают растительной землей слоями. Каждый слой земли осторожно уплотняют. Плети растений закрепляют на каркасе с помощью мягкой хлопчатобумажной тесьмы (или веревки). После посадки обязателен полив растений.

Уход за посаженными растениями заключается в систематических поливе, обмыве листовой поверхности водой, подвязывании растений к опорам и распрямлении плетей, обрезке поврежденных и сухих побегов, прополке, рыхлении посадочных мест, мульчировании их поверхности торфокомпостом и мелко раздробленной древесной корой. Необходимо учитывать, что лианы быстро распространяются по фасаду здания и могут скрыть его архитектуру, поэтому развитие растений необходимо ограничивать регулярной обрезкой побегов, вышедших за пределы участка.

Общественные пространства, озеленение

5. Общественные пространства, озеленение.

5.1. Принципиальные схемы озеленения и организации общественных пространств.

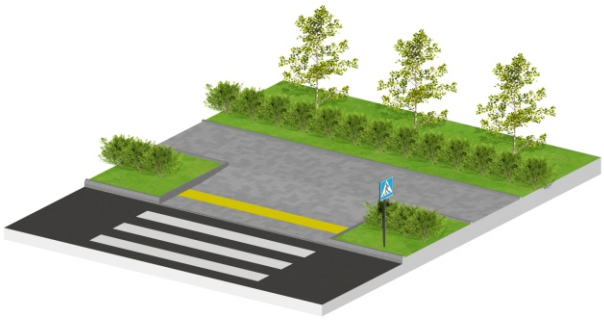

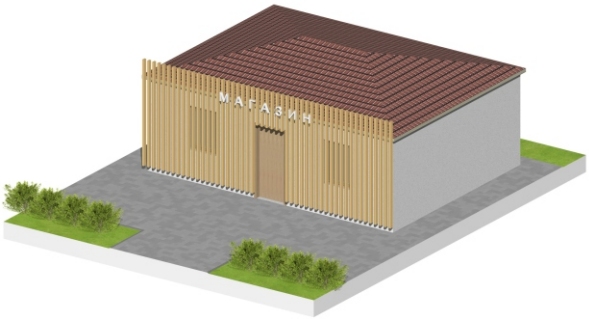

5.2. Примеры организации зон отдыха.

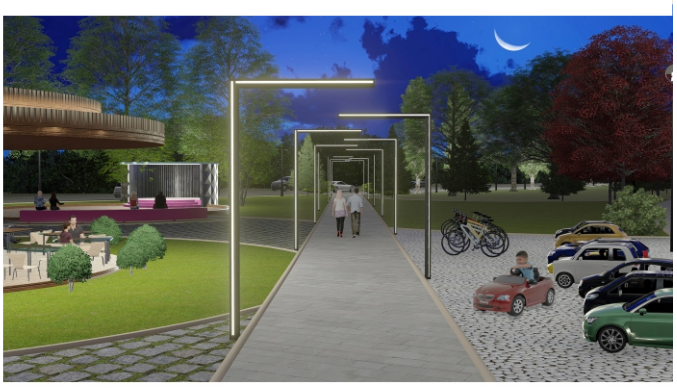

5.3. Ассортимент растений

Слива Писсарда

Туя западная

Катальпа бигнониевидная

Злаковые травы

Штамбовые розы

Ель голубая

сирень

тис ягодный

боярышник

вишня

гледичая

осина

барбарис

шиповник

бескет

туя западная

сосна крымская

клен

ежевика

плющ крымский

ломонос

5.4. Арт-объекты

Пример использования идентичности поселка посредством арт-объекта. (центральный склон с. Доброе)

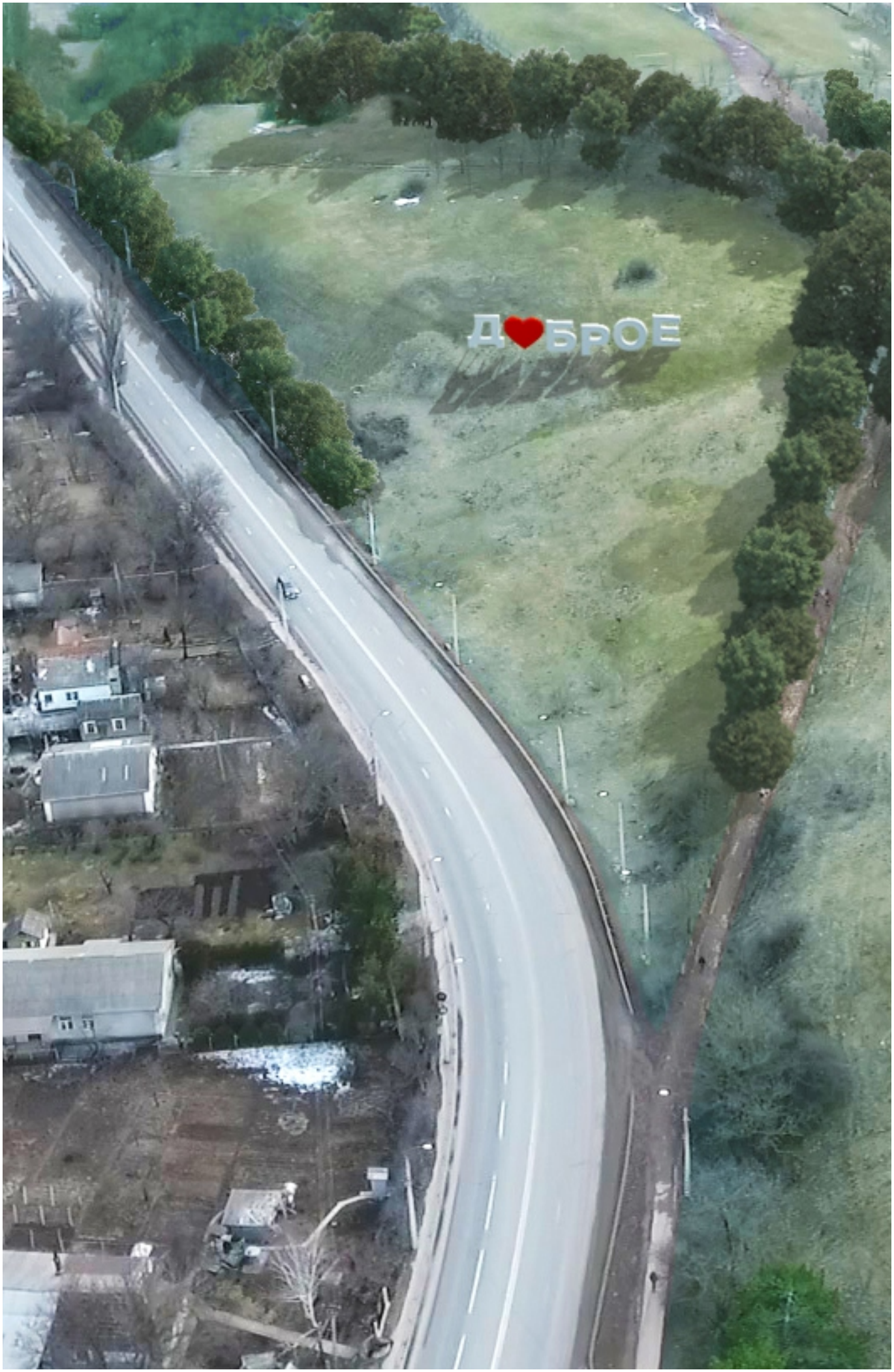
Д БРОЕ

*Допускаются отхождения от Дизайн-кода. В таком случае, они должны быть согласованы с постоянной комиссией при администрации Добровского сельского поселения.

Список использованной литературы и интернет-изданий.

1. Конкурсные проекты «РЕгенерация Добровской долины», Авторы: Чернов Ю., Куприенко К., Сторожев А., Пчельников В., Пчельникова А., Резник М., Сорокина Н., Смородинова А., Стехина А., Чаплыгина Д., Клеина О.
2. Строительство и эксплуатация объектов ландшафтной архитектуры – Теодоронский,Е. Д. Сабо, В. А. Фролова В.С. Москва, 2006
3. Дизайн-код городской среды Инновационного Центра «Сколково». Москва, 2015
4. Пособие по комплексному проектированию окружающей среды для людей с физическими ограничениями. Выпуск 3. Доступный транспорт
5. Единая система транспортной навигации для москвичей и гостей города.
6. Руководство по установке уличных табличек в Переяславе-Хмельницком. Студия Артемия Лебедева.
7. Архитектурно-художественная концепция внешнего облика улиц, магистралей и территорий города Москвы,выполненная в пилотном режиме (в части размещения информационных конструкций). Студия Артемия Лебедева.
8. Клин. Альбом нового облика.